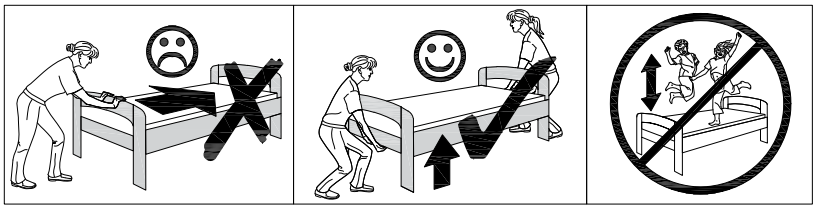

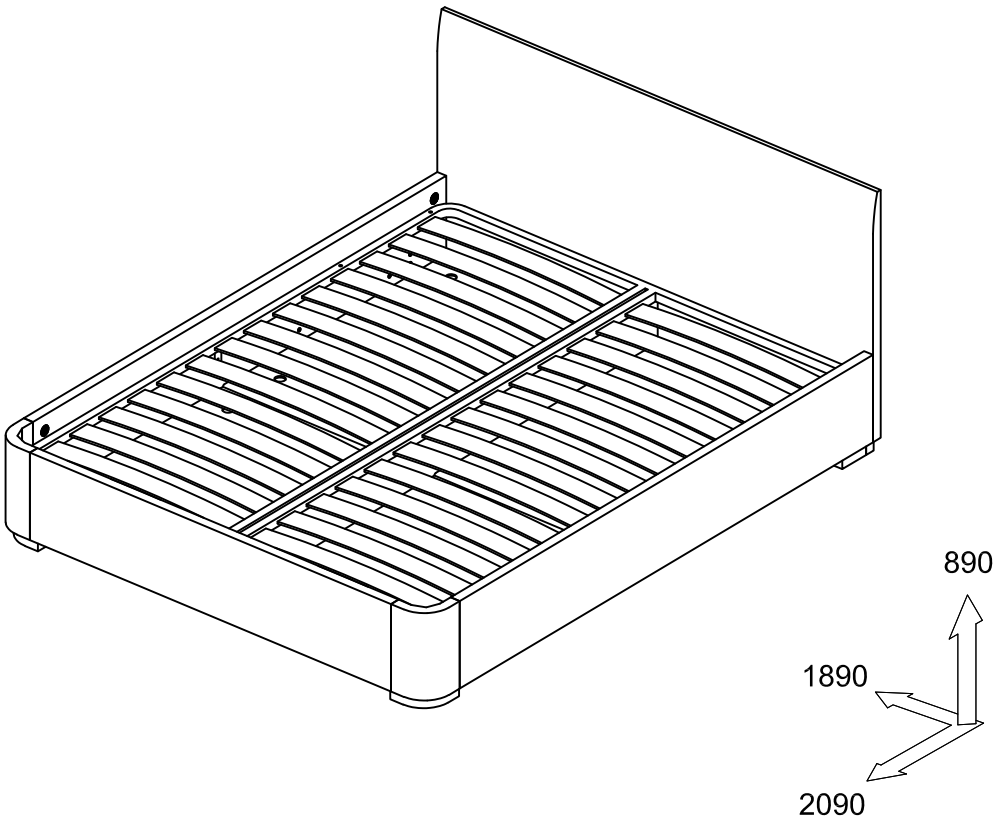

D Montageanleitung

FR Notice de montage

NL Handleiding voor de montage

CZ Montážní návod

HU Szerelési útmutató

TR Montaj talimatları

GB Assembly instructions

IT Istruzioni di montaggio

PL Instrukcja montażu

SK Návod na montáž

RO Instrucțiuni de montaj

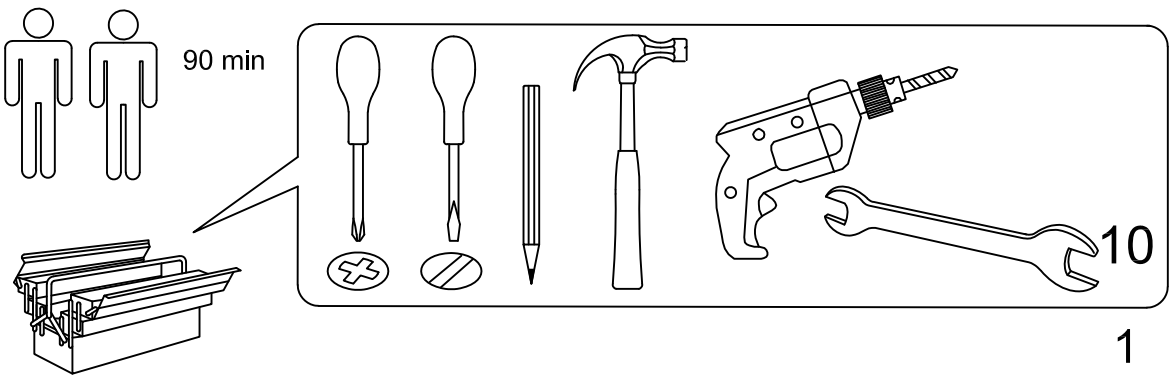

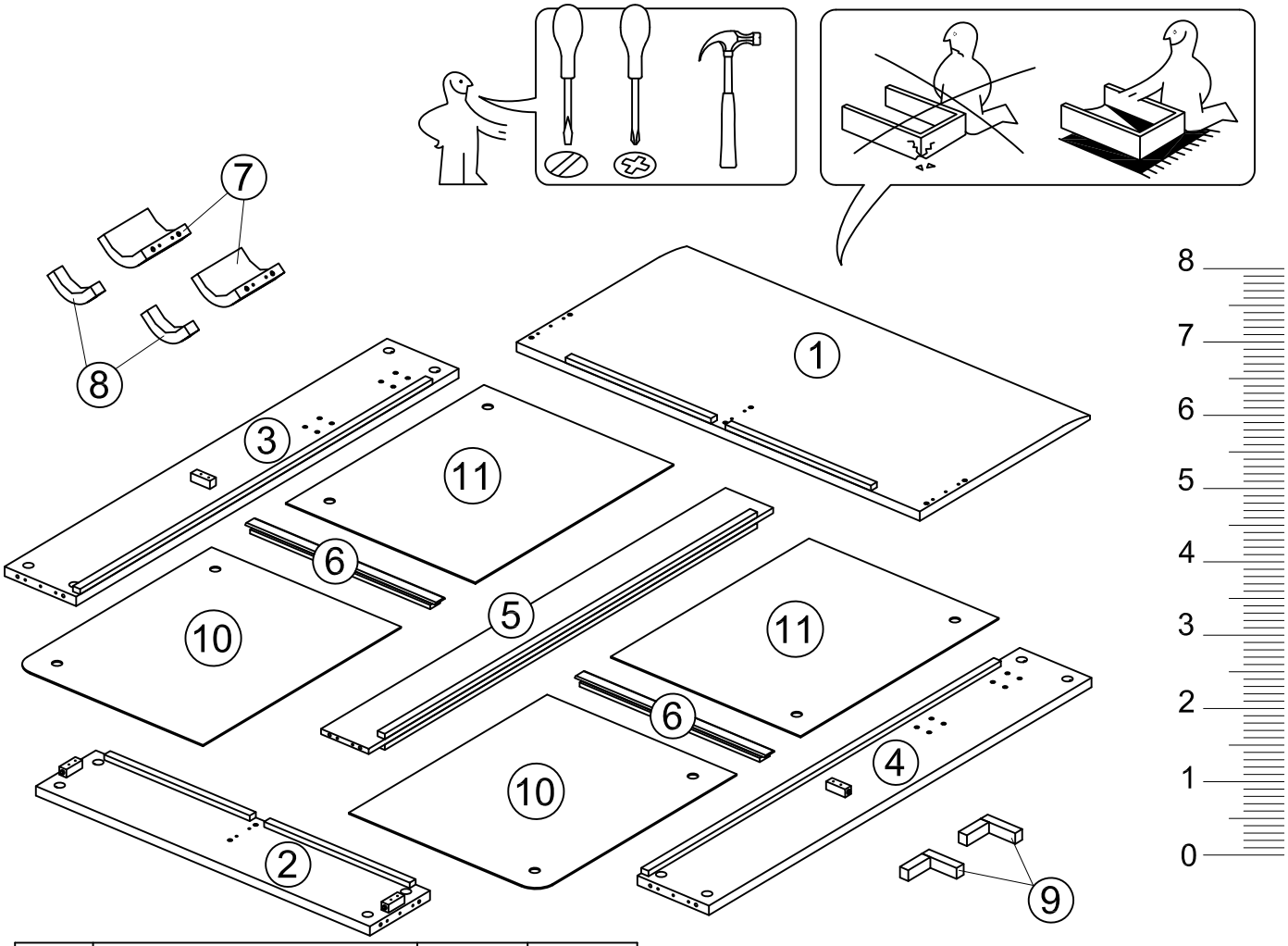

№	Size/MaB	Qty	✓
1	1890x850x55	1	
2	1600x300x65	1	
3	1910x300x65	1	
4	1910x300x65	1	
5	2020x200x60	1	
6	895x50x30	2	
7	300x145x145	2	
8	40x145x145	2	
9	40x145x145	2	
10	895x990x5	2	
11	895x990x5	2	

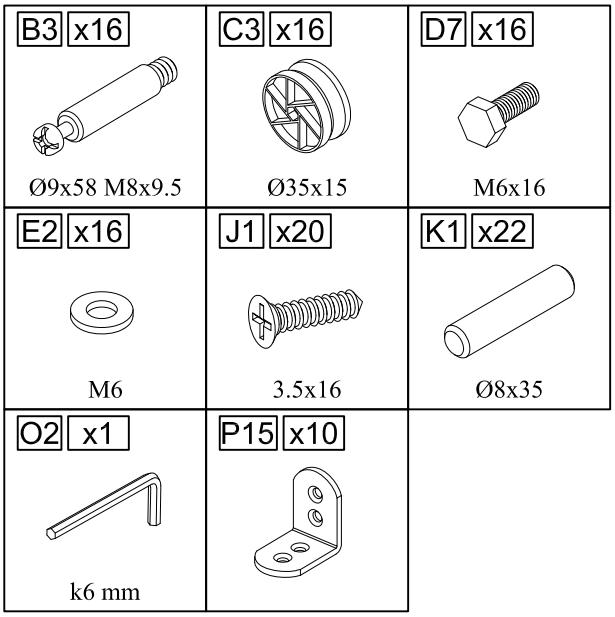

p1 x1 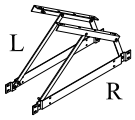	p2 x14 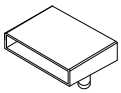	p3 x28 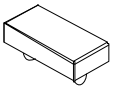	p4 x12 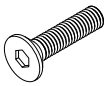 M8x25	p5 x4 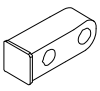	p6 x12 M8
p7 x4 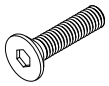 M8x40	p8 x4 M8x16 (ERICSON)	p9 x4 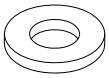 M8	p10 x1 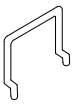	p11 x1	p12 x2 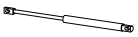 800N

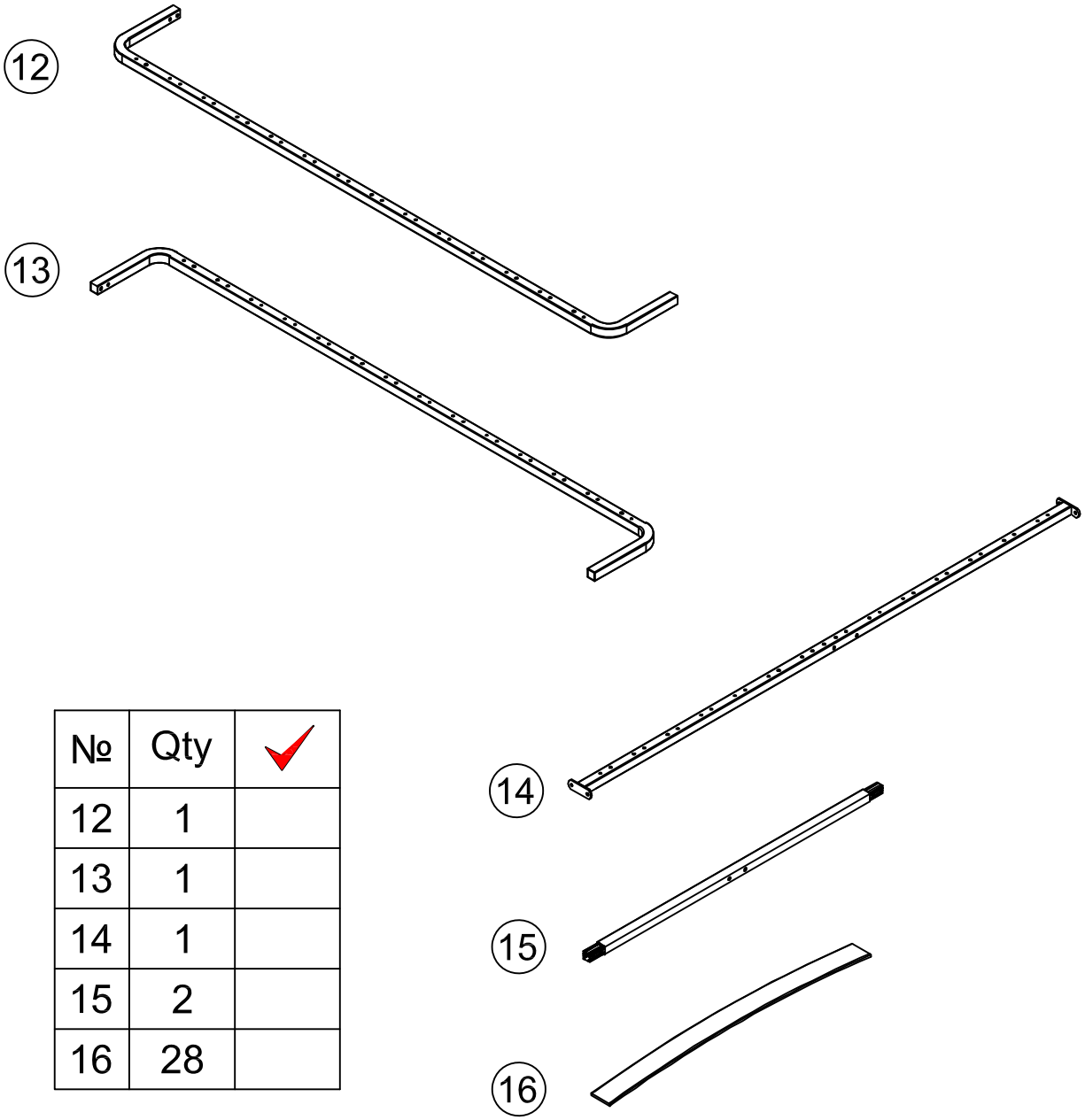

№	Qty	✓
12	1	
13	1	
14	1	
15	2	
16	28	

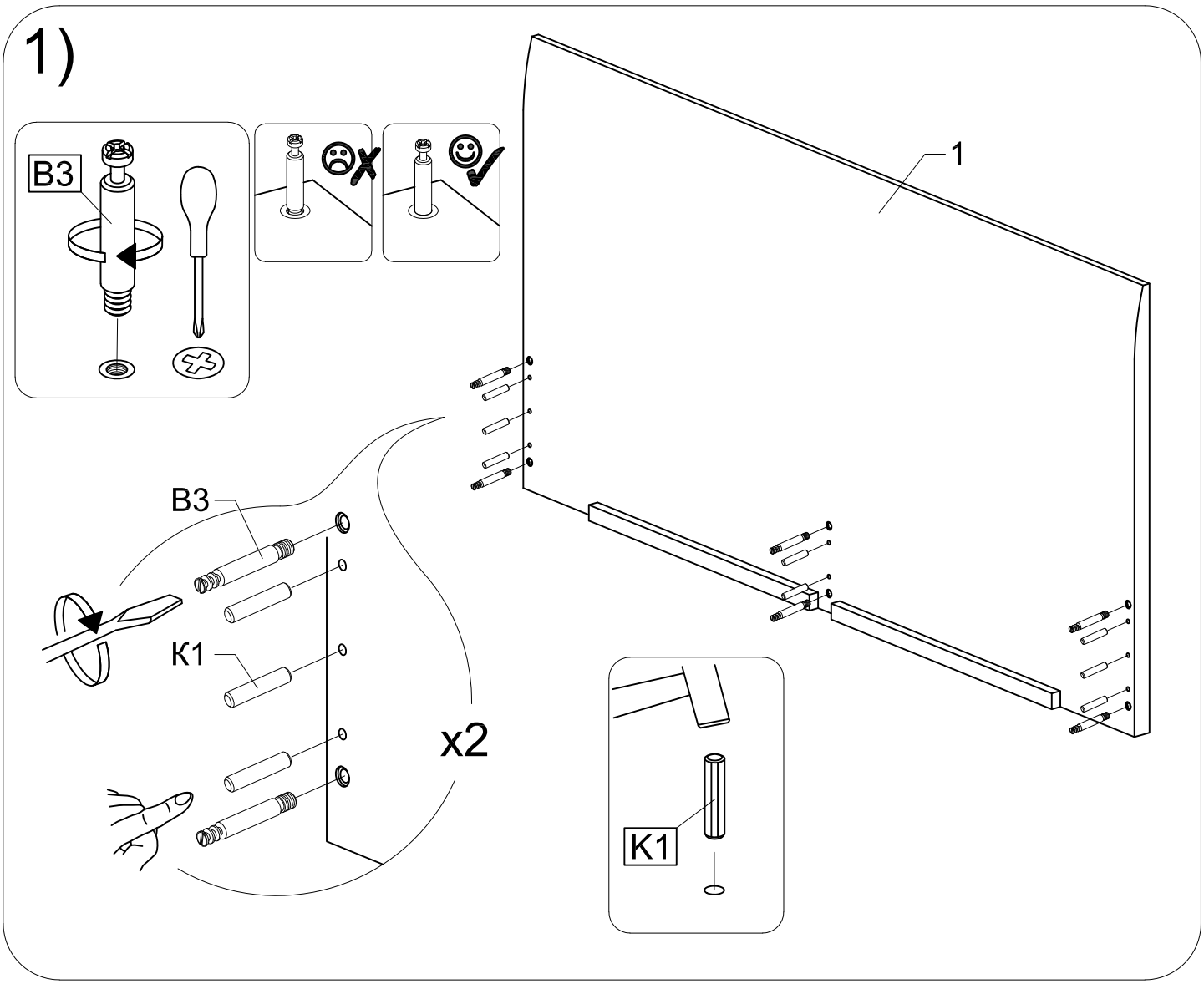
1)
B3
1
B3
K1
x2
K1

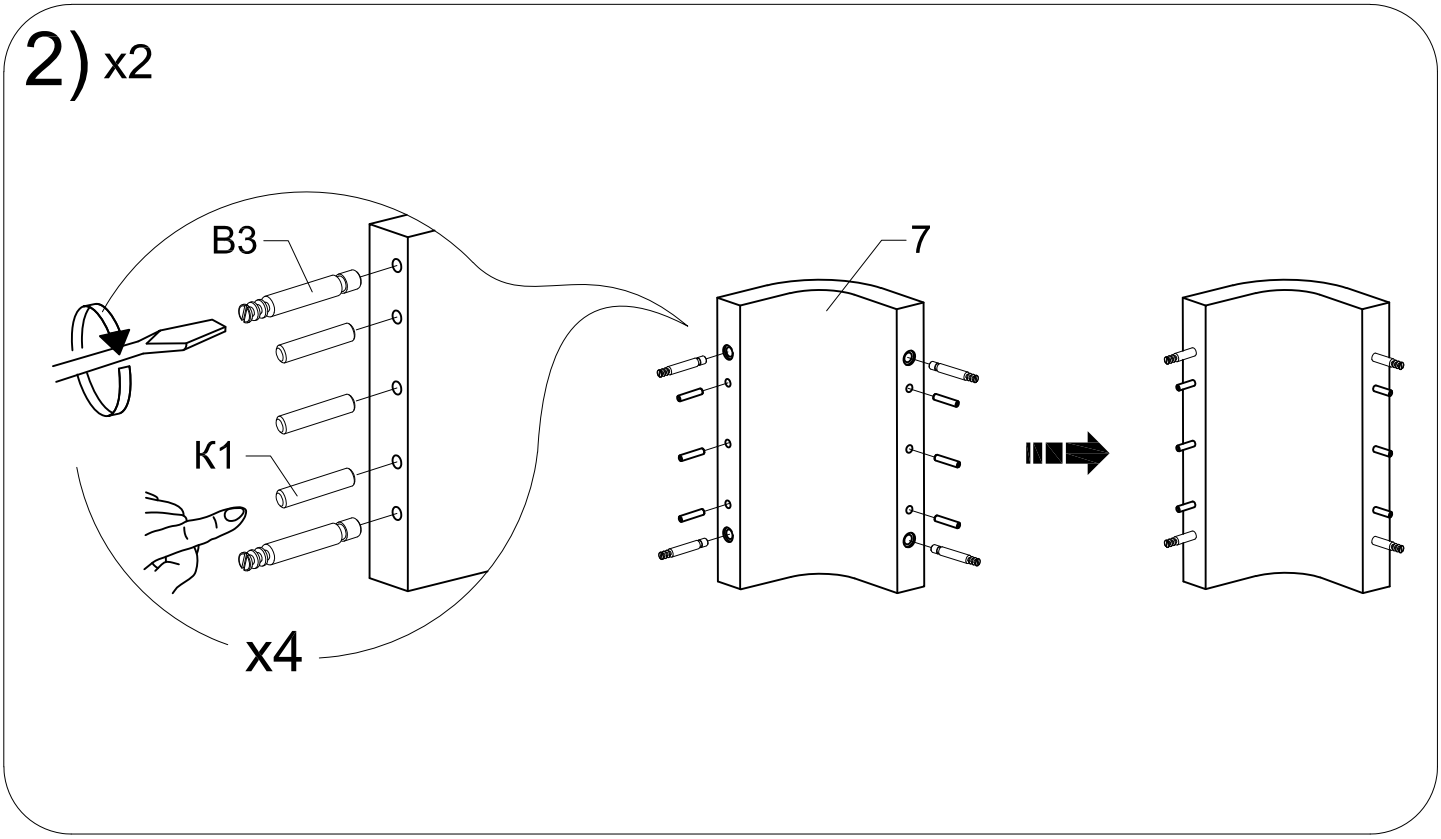
2) x2
B3
K1
x4
7

3)

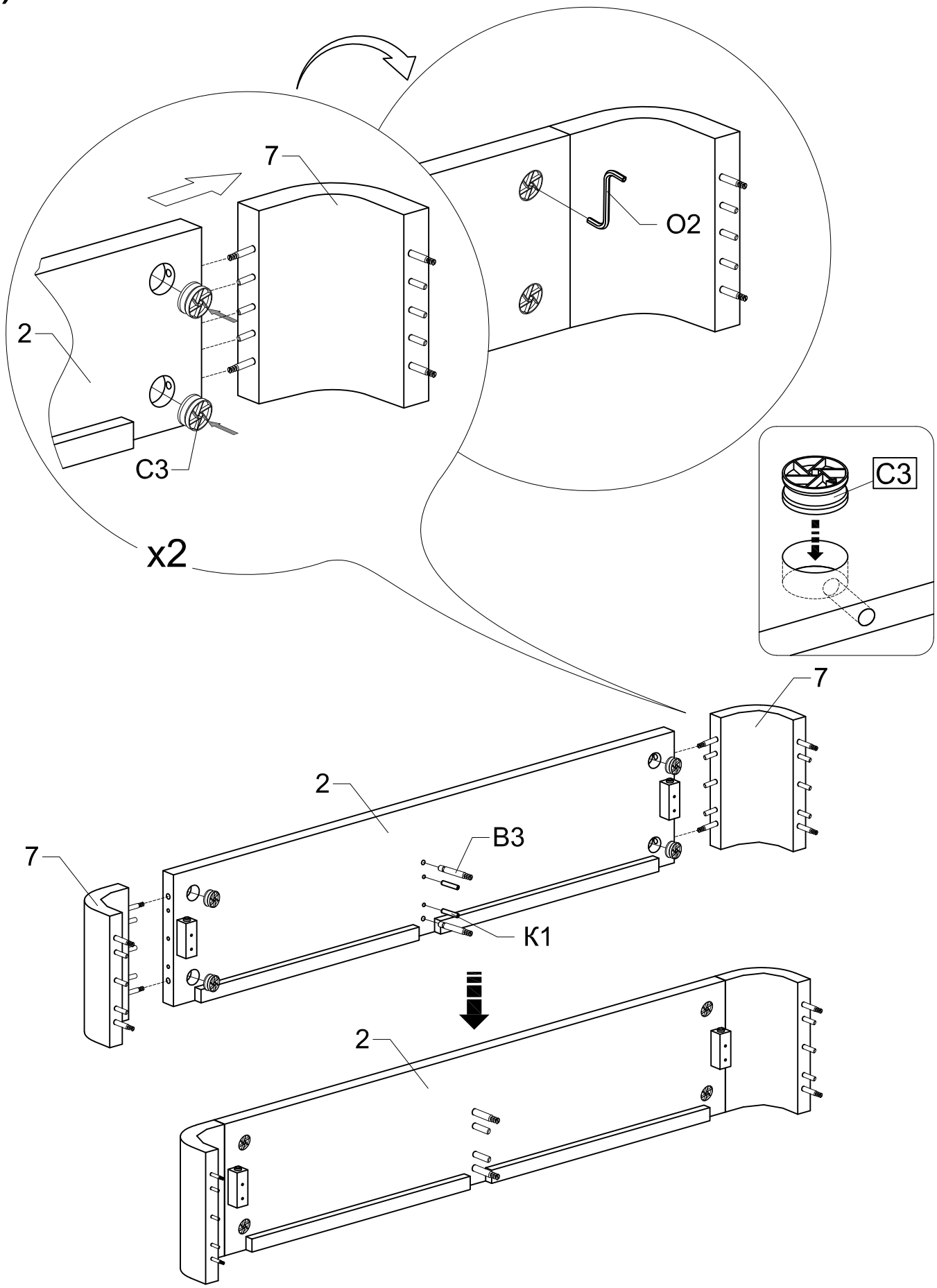

4)

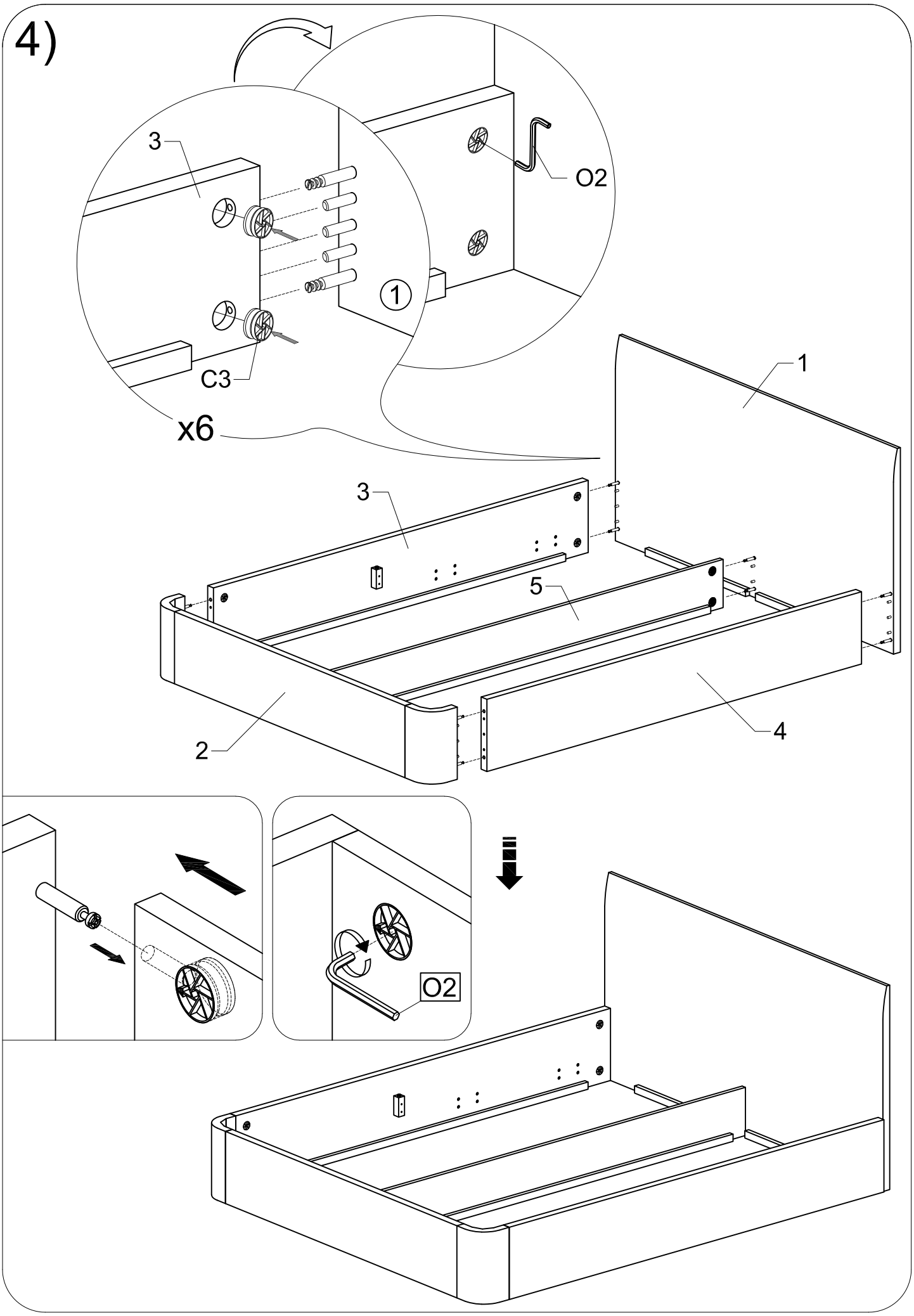

5) x2

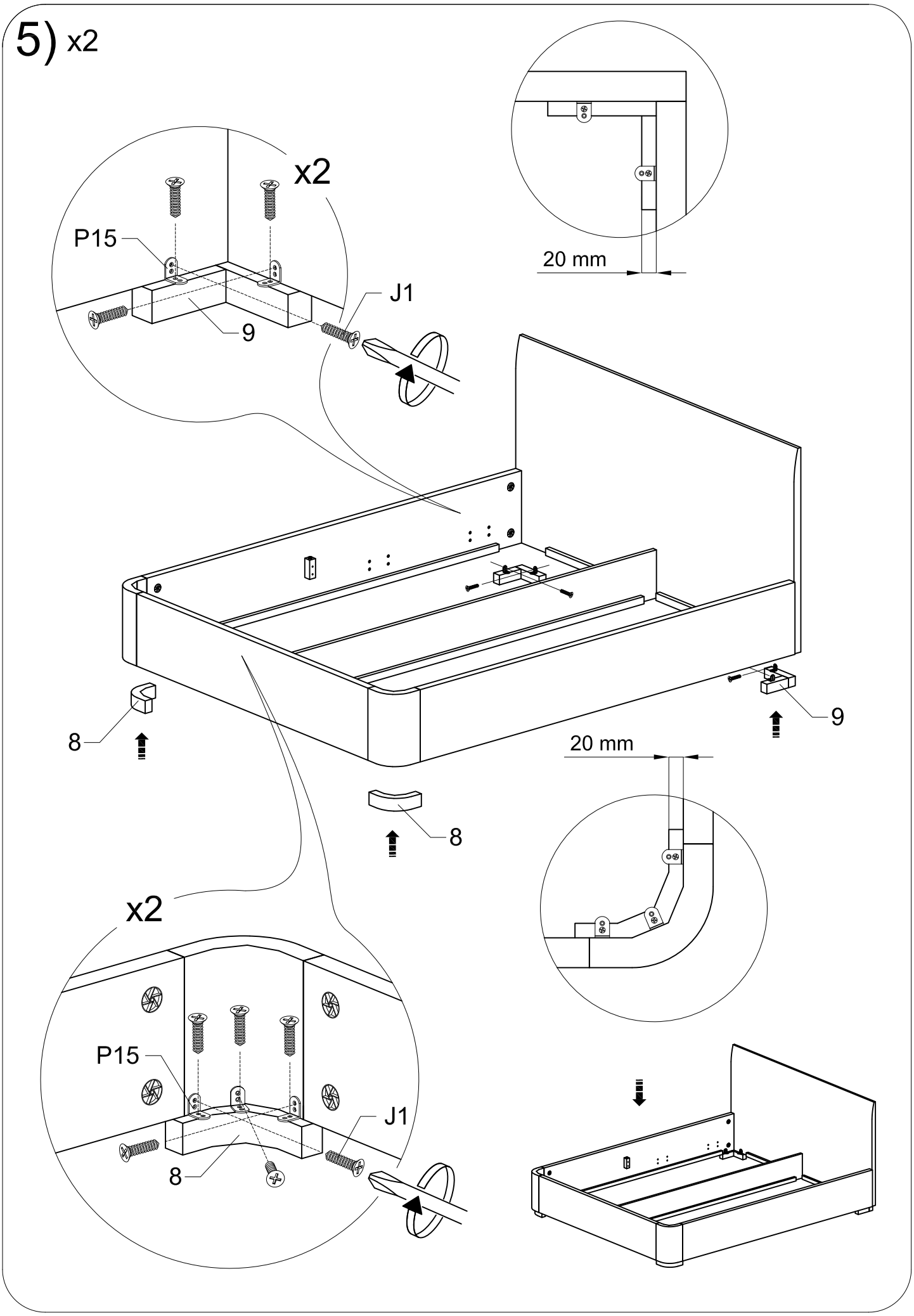

6) x2

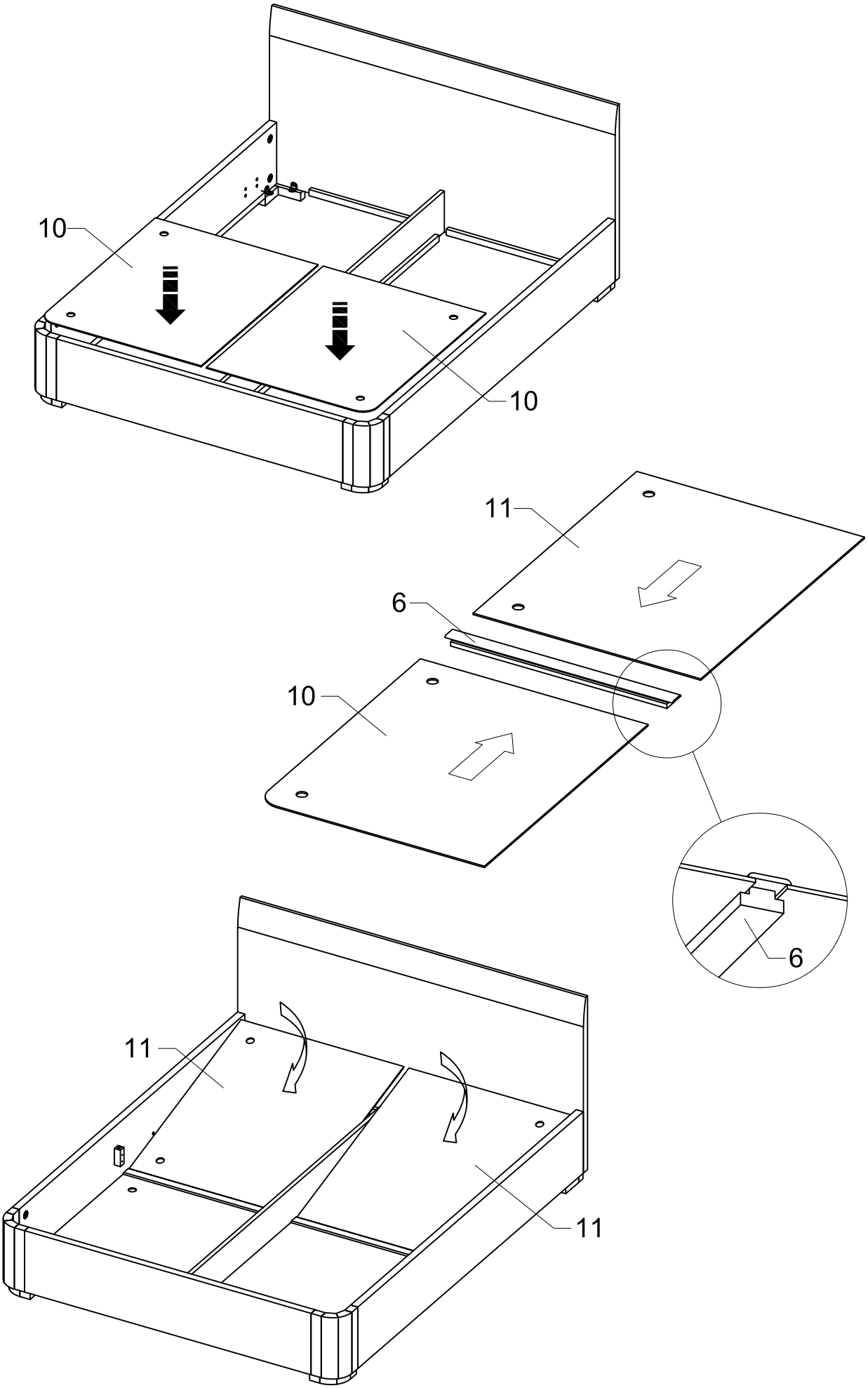

7) x2

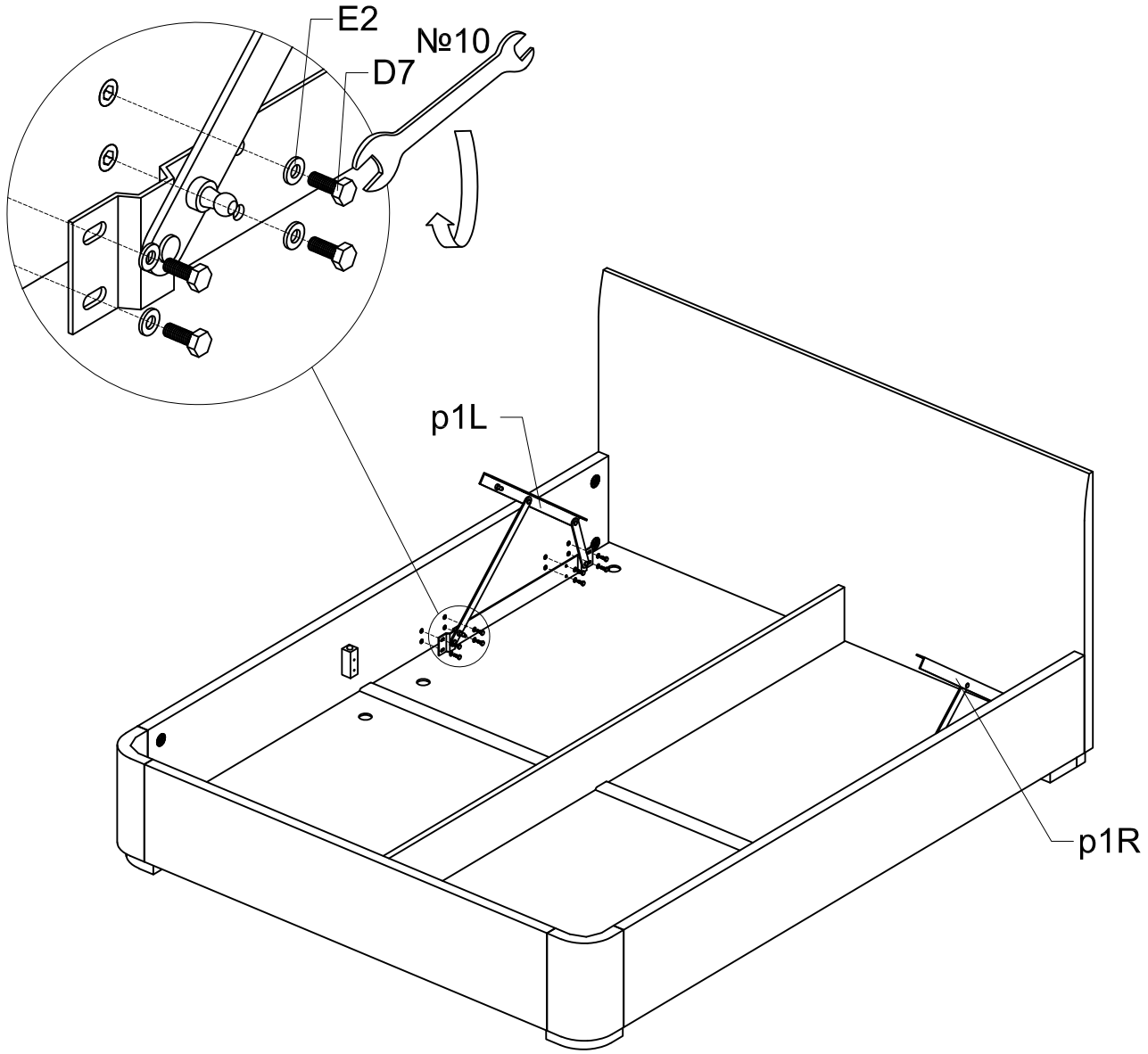

8)

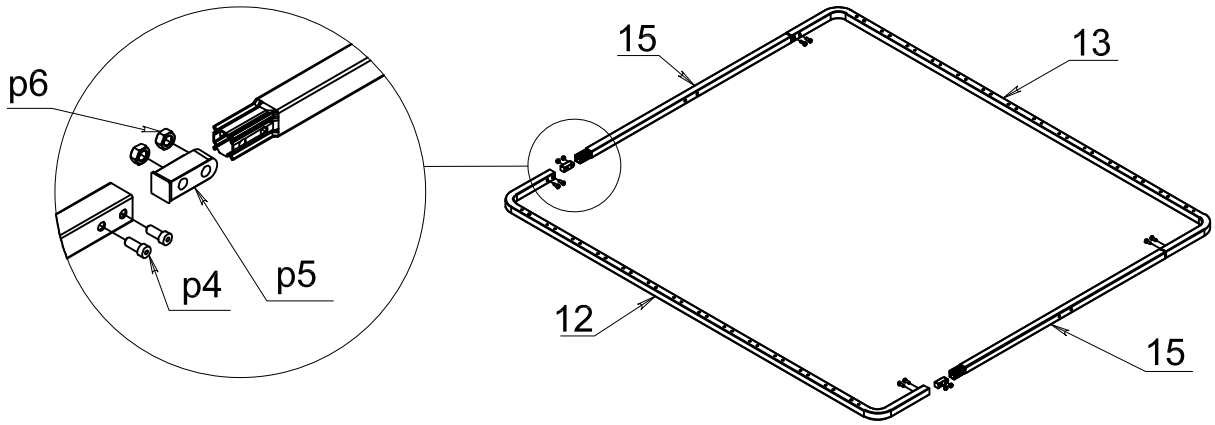

9)

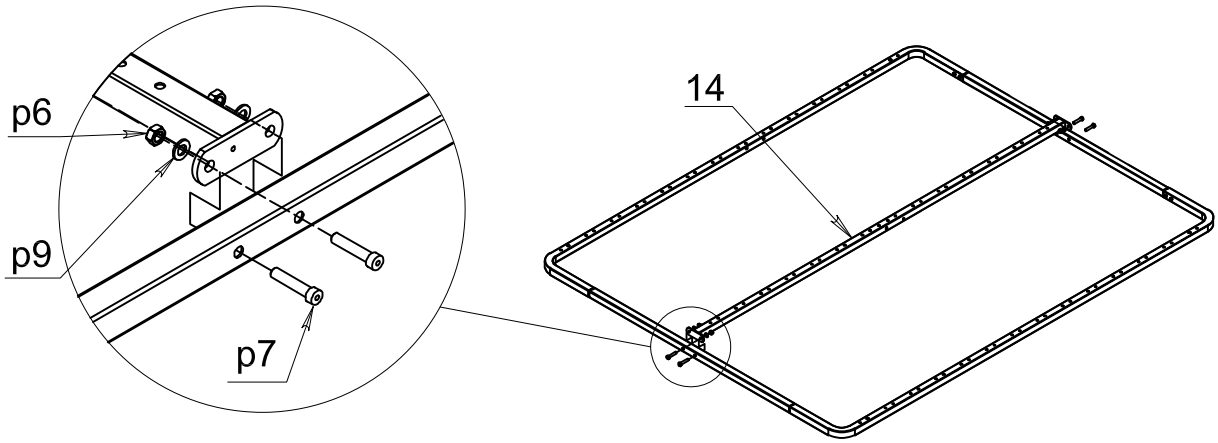

10)

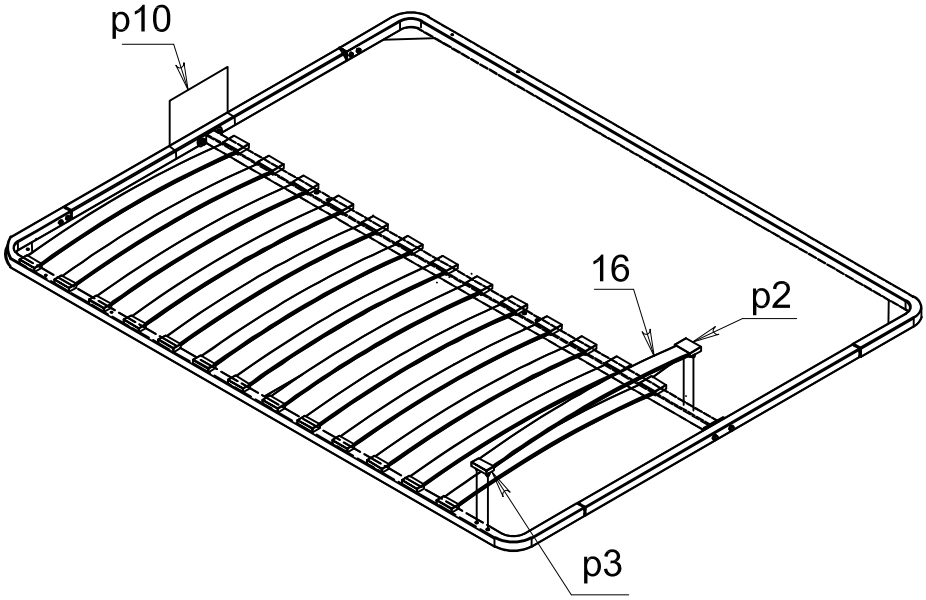

11)

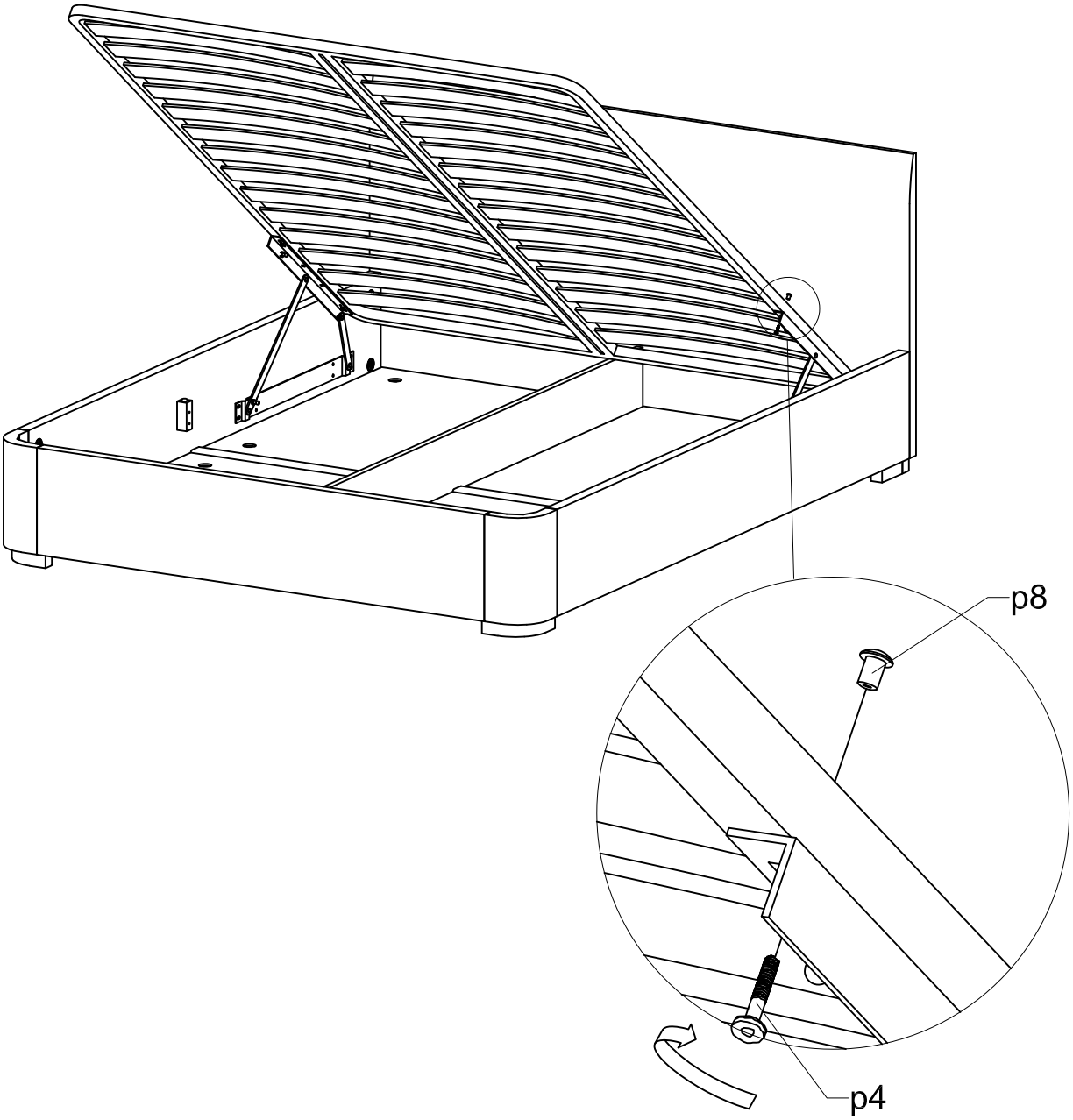

12) x2

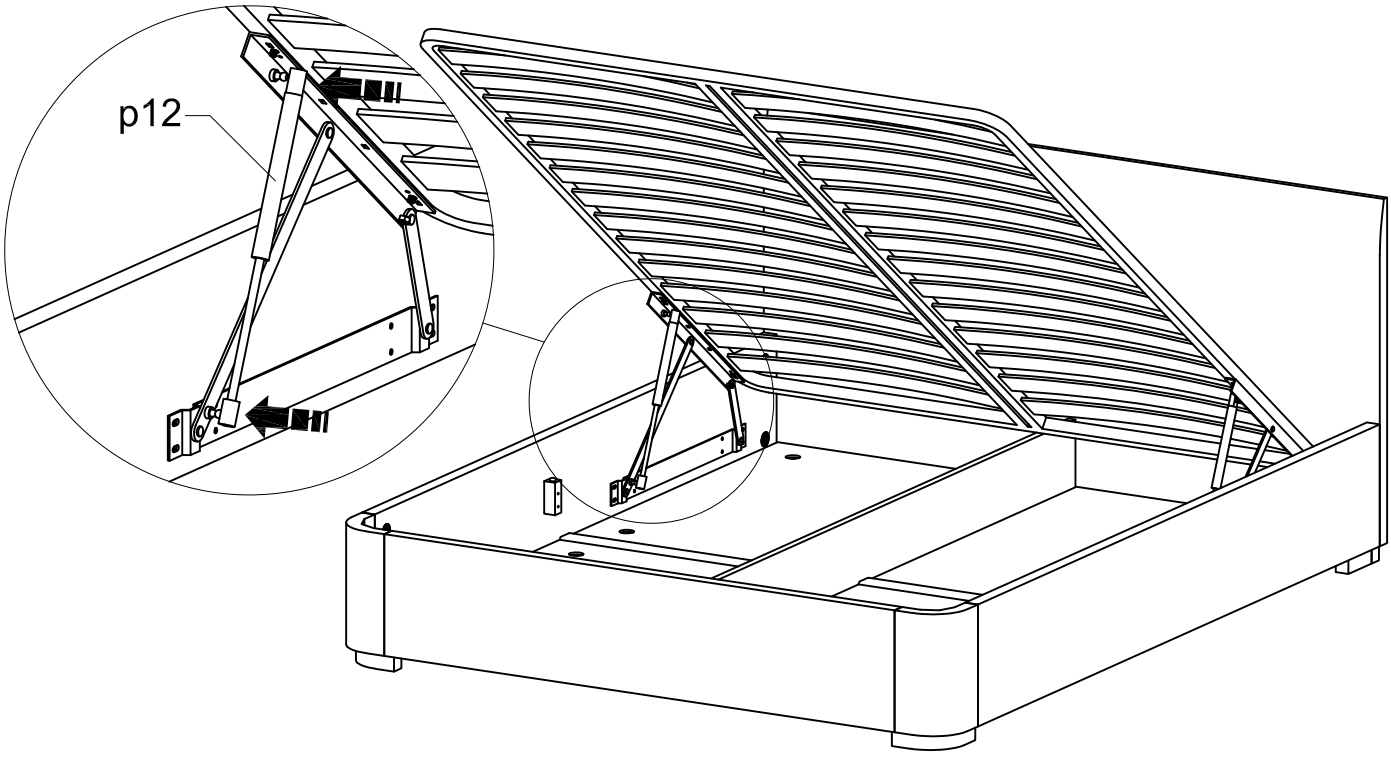

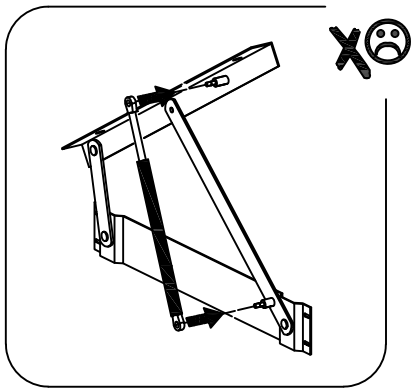

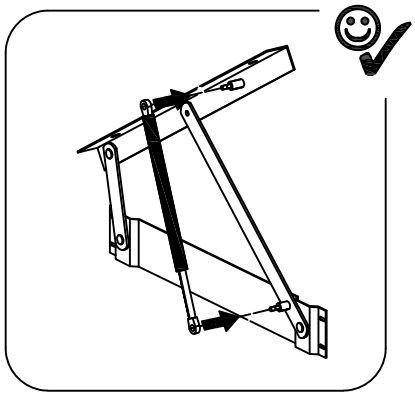
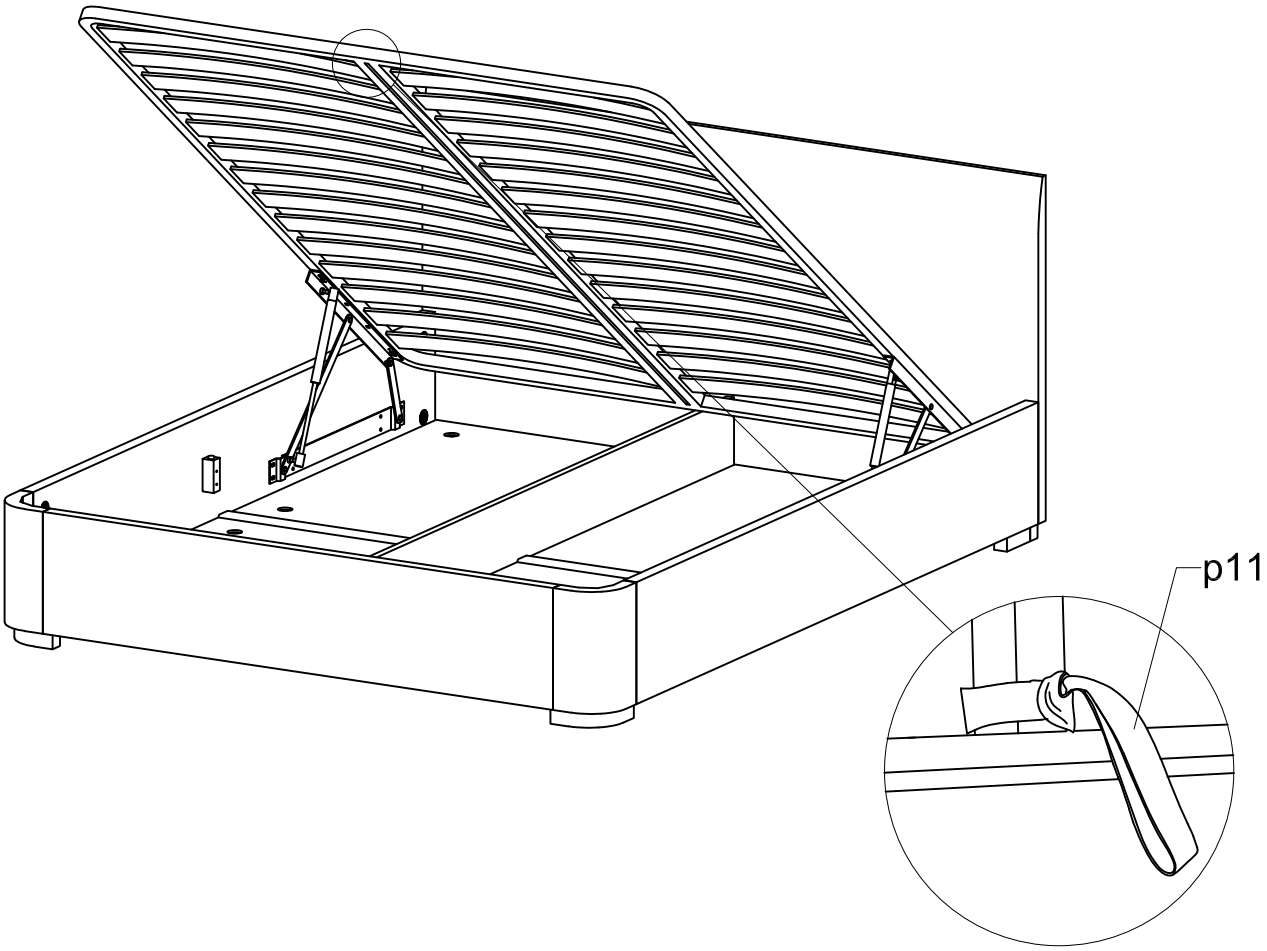
13)